RoHS

版本 REV	变更事项 CHANGE CONTENT	依据 THEREUNDER	变更日期 DATE
A0			

SPECIFICATIONS

1、Current Rating：3A AC，DC
2、Voltage Rating：250V AC，DC
3、Temperatuer Range：-25℃～+85℃
4、Contact Resistance：30mΩ Max
5、Insulation Resistance：1000MΩ Min
6、Withstanding Voltang：800V AC/minute
7、Material:Wafer PA66,Beige UL94V-0
PIN Brass Tin-plated

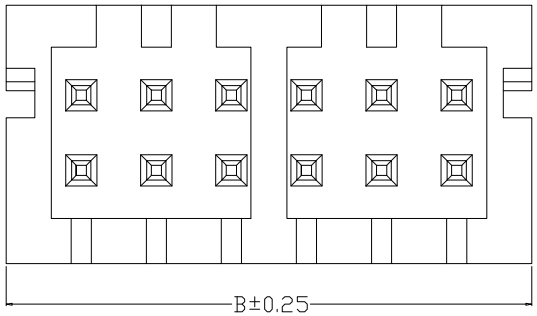

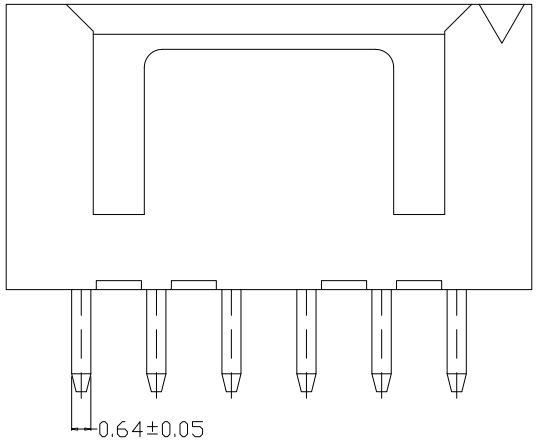

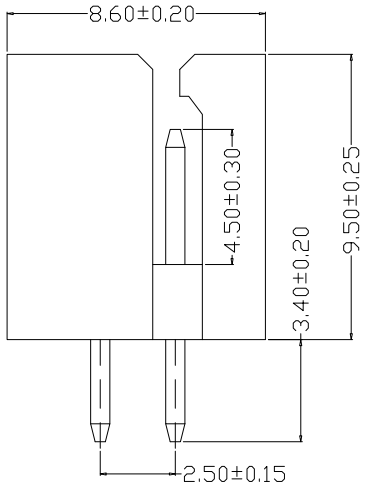

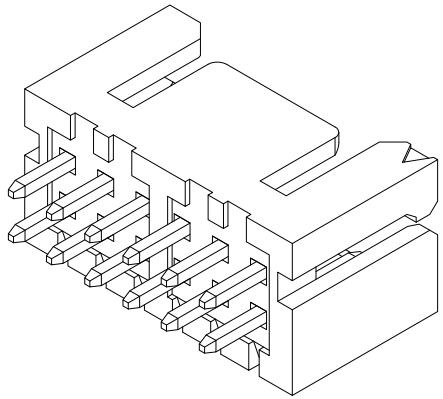

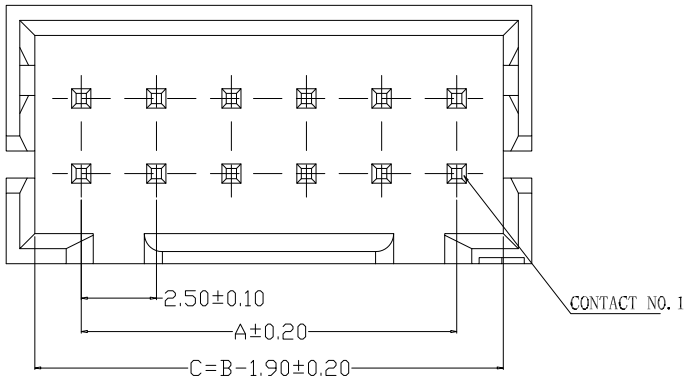

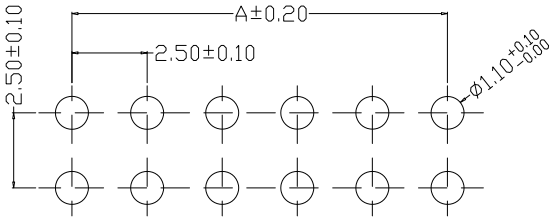

PCB LAYOUT

编　号	尺寸（mm）	
	A	B
A2557-2*02A	2.50	7.50
A2557-2*03A	5.00	10.00
A2557-2*04A	7.50	12.50
A2557-2*05A	10.00	15.00
A2557-2*06A	12.50	17.50
A2557-2*07A	15.00	20.00
A2557-2*08A	17.50	22.50
A2557-2*09A	20.00	25.00
A2557-2*10A	22.50	27.50
A2557-2*11A	25.00	30.00
A2557-2*12A	27.50	32.50
A2557-2*20A	47.50	52.50

x.±0.5	x.°±	单位 UNIT	mm
.x±0.30	.x°±	比例 SCALE	
.xx±0.20	.xx°±		
.xxx±0.005	.xxx°±		

深圳市泰华电子有限公司
TaiHua Electronics Co. ,Ltd

核准: APPROVED BY	版本: A0	产品名称 Production name	XHD2.5直针WAFER DIP TYPE
审核: CHECKED BY	页次: 1/1	产品料号 Product No	TH-A2557-2*nA
制图: 封文辉 DRAWN BY	日期:	客户料号 Client No	